etelec®
electrical technology

INSTRUCTION INSTALLATION

SHARK® 425/S
GEL INSULATED JOINT

CLICK HERE

etelec®
electrical technology

INSTRUCTION INSTALLATION

SHARK® 435/S
GEL INSULATED JOINT

CLICK HERE

IST-SH1400-10

ISTRUZIONI DI MONTAGGIO
(vedi illustrazioni sul retro)

1. Sguainare i cavi da giuntare per la lunghezza riportata in fig. 1 e spellare i singoli conduttori in funzione del tipo di connettore utilizzato e del tipo di giunzione da realizzare.

2. Effettuare la connessione dei cavi serrando i connettori con metodo idoneo in funzione del tipo di connettore utlizzato.

3. Immergere la giunzione nel gel centrando il connettore all'interno del giunto.

4. Chiudere a scatto l'involucro e controllare l'avvenuta fuoriuscita del gel dalle estremità del giunto in corrispondenza dei punti di ingresso e di uscita dei cavi. In caso contrario riaprire il giunto ed introdurre qualche spezzone di guaina precedentemente asportata.

5. Inserire e stringere le due fascette fornite a corredo nelle due asole alle estremità del giunto, in accordo alla Norma CEI 64-8.

INSTALLATION INSTRUCTIONS
(see illustrations on back side)

1. Remove external sheath of the cables to be jointed as in picture 1 and strip each conductor according to the type of connector used and to the type of the joint.

2. Connect conductors by clamping connectors by crimping or other suitable method, depending on the kind of connector used.

3. Immerse the jointing in the gel centring the connector inside the joint.

4. Snap-close the joint and check the gel has displaced correctly, escaping the enclosure and sealing around the cable at each end.
Otherwise re-open the joint and insert some piece of previously removed cable sheath.

5. Insert and fasten the cable ties supplied with the kit in the side slits of the joint as per IEC 60364 Standard.

BRANCH JOINT
GIUNTO IN DERIVAZIONE

1 x 70 –150 mm²

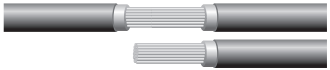

1 × 10 – 50 mm²

Le informazioni contenute nelle presenti istruzioni di installazione sono intese ad utilizzo esclusivo degli installatori istruiti alla realizzazione degli impianti elettrici e mirano a descrivere il metodo corretto per l'installazione di questo prodotto. È responsabilità dell'utilizzatore determinare l'idoneità del metodo di installazione rispetto alle condizioni reali sul campo.

The information contained in these instructions is for use only by installers trained to make electrical power installation and is intended to describe the correct method of installation for this product. It is the user's responsability to determine the suitability of the installation method in the user's field conditions.

ETELEC ITALIA S.p.A.
Via D. de Roberto, 40 - 80143 Napoli
Tel. +39 081 5846610

etelec®
electrical technology

SHARK® 425/S
GEL INSULATED JOINT

0,6/1 kV
EN 50393

EN 60695-2-11
CEI 20-37/2-1
CEI 20-37/4

MADE IN ITALY
etelec.com

SHARK® 425/S
GEL INSULATED JOINT

BRANCH JOINT
GIUNTO IN DERIVAZIONE

video tutorial

etelec® electrical technology

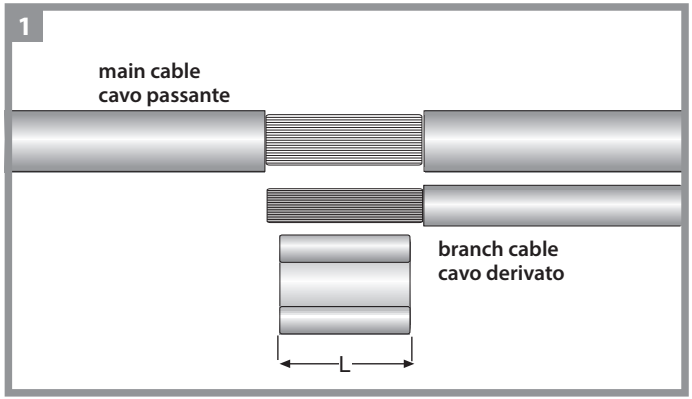

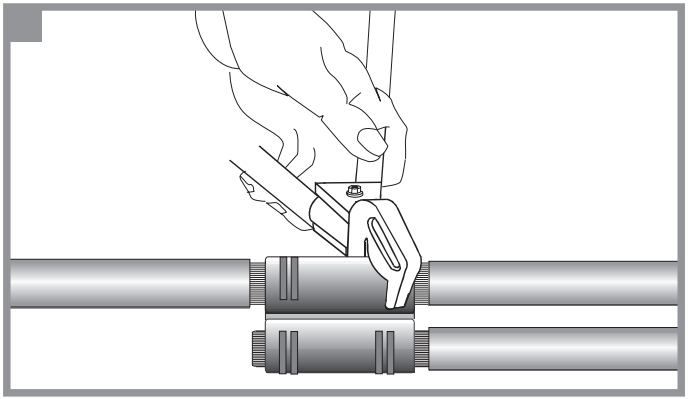

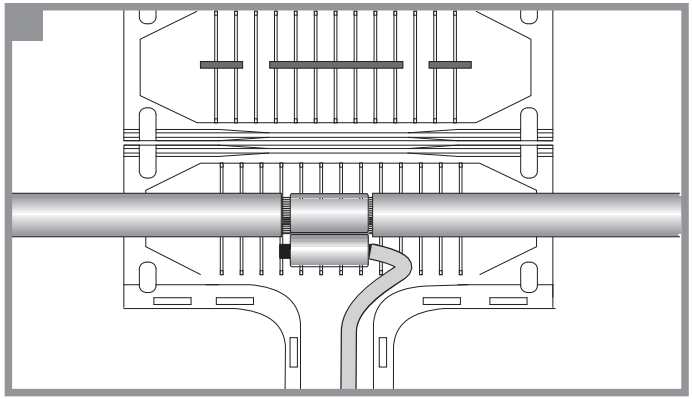

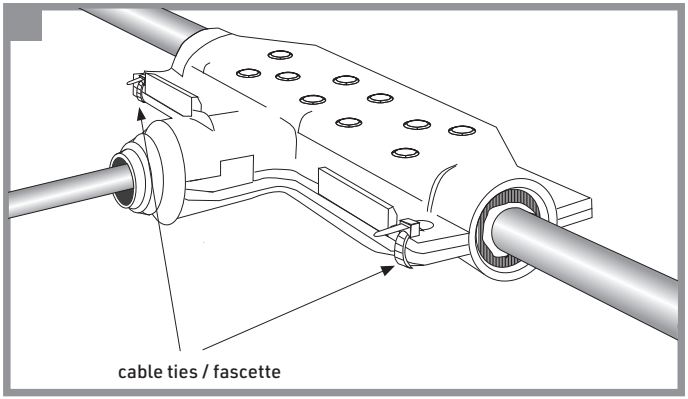

ISTRUZIONI DI MONTAGGIO
(vedi illustrazioni sul retro)

1. Sguainare i cavi da giuntare per la lunghezza riportata in fig. 1 e spellare i singoli conduttori in funzione del tipo di connettore utilizzato e del tipo di giunzione da realizzare.

2. Effettuare la connessione dei cavi serrando i connettori con metodo idoneo in funzione del tipo di connettore utlizzato.

3. Immergere la giunzione nel gel centrando il connettore all'interno del giunto.

4. Chiudere a scatto l'involucro e controllare l'avvenuta fuoriuscita del gel dalle estremità del giunto in corrispondenza dei punti di ingresso e di uscita dei cavi. In caso contrario riaprire il giunto ed introdurre qualche spezzone di guaina precedentemente asportata.

5. Inserire e stringere le due fascette fornite a corredo nelle due asole alle estremità del giunto, in accordo alla Norma CEI 64-8.

INSTALLATION INSTRUCTIONS
(see illustrations on back side)

1. Remove external sheath of the cables to be jointed as in picture 1 and strip each conductor according to the type of connector used and to the type of the joint.

2. Connect conductors by clamping connectors by crimping or other suitable method, depending on the kind of connector used.

3. Immerse the jointing in the gel centring the connector inside the joint.

4. Snap-close the joint and check the gel has displaced correctly, escaping the enclosure and sealing around the cable at each end.
Otherwise re-open the joint and insert some piece of previously removed cable sheath.

5. Insert and fasten the cable ties supplied with the kit in the side slits of the joint as per IEC 60364 Standard.

BRANCH JOINT
GIUNTO IN DERIVAZIONE

1 x 95 –240 mm²

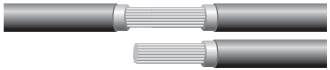

1 × 50 – 120 mm²

Le informazioni contenute nelle presenti istruzioni di installazione sono intese ad utilizzo esclusivo degli installatori istruiti alla realizzazione degli impianti elettrici e mirano a descrivere il metodo corretto per l'installazione di questo prodotto. È responsabilità dell'utilizzatore determinare l'idoneità del metodo di installazione rispetto alle condizioni reali sul campo.

The information contained in these instructions is for use only by installers trained to make electrical power installation and is intended to describe the correct method of installation for this product. It is the user's responsability to determine the suitability of the installation method in the user's field conditions.

ETELEC ITALIA S.p.A.
Via D. de Roberto, 40 - 80143 Napoli
Tel. +39 081 5846610

etelec®
electrical technology

SHARK® 435/S
GEL INSULATED JOINT

0,6/1 kV
EN 50393

EN 60695-2-11
CEI 20-37/2-1
CEI 20-37/4

MADE IN ITALY
etelec.com

SHARK® 435/S
GEL INSULATED JOINT

BRANCH JOINT
GIUNTO IN DERIVAZIONE

video tutorial
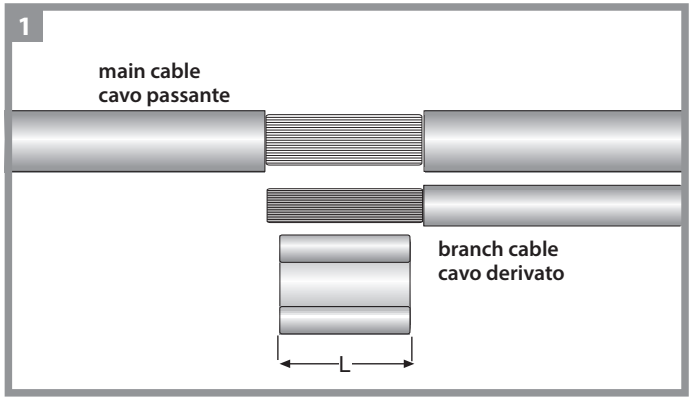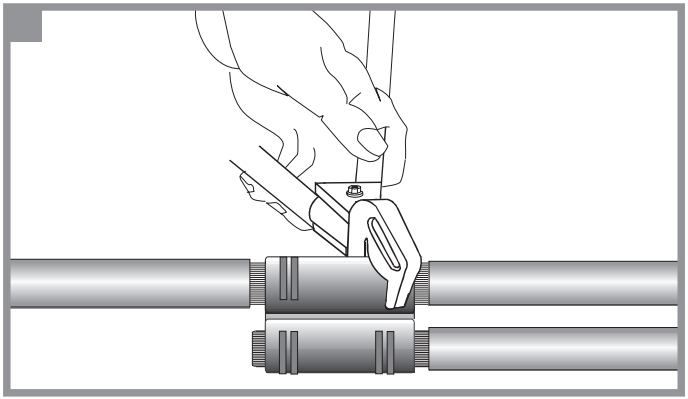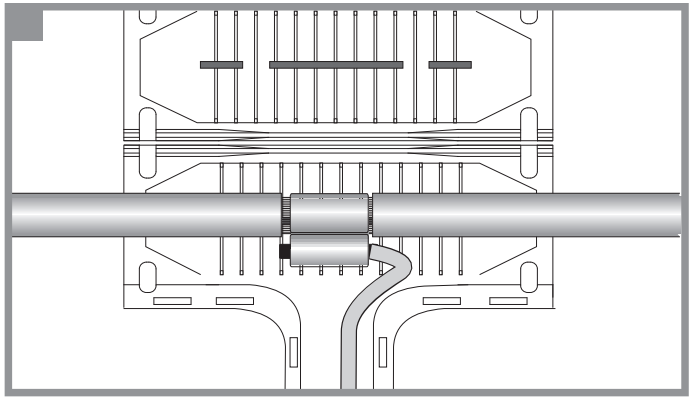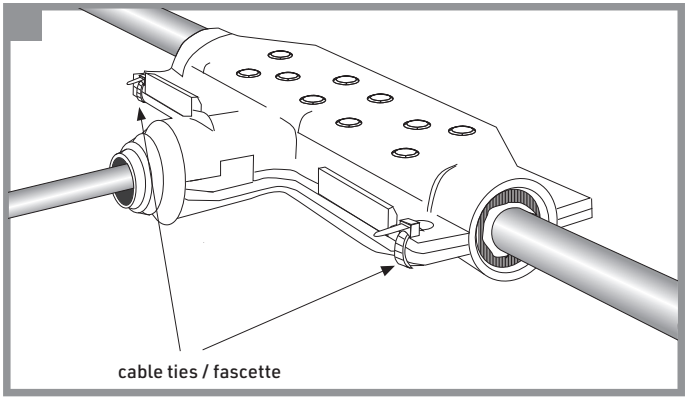
etelec® electrical technology